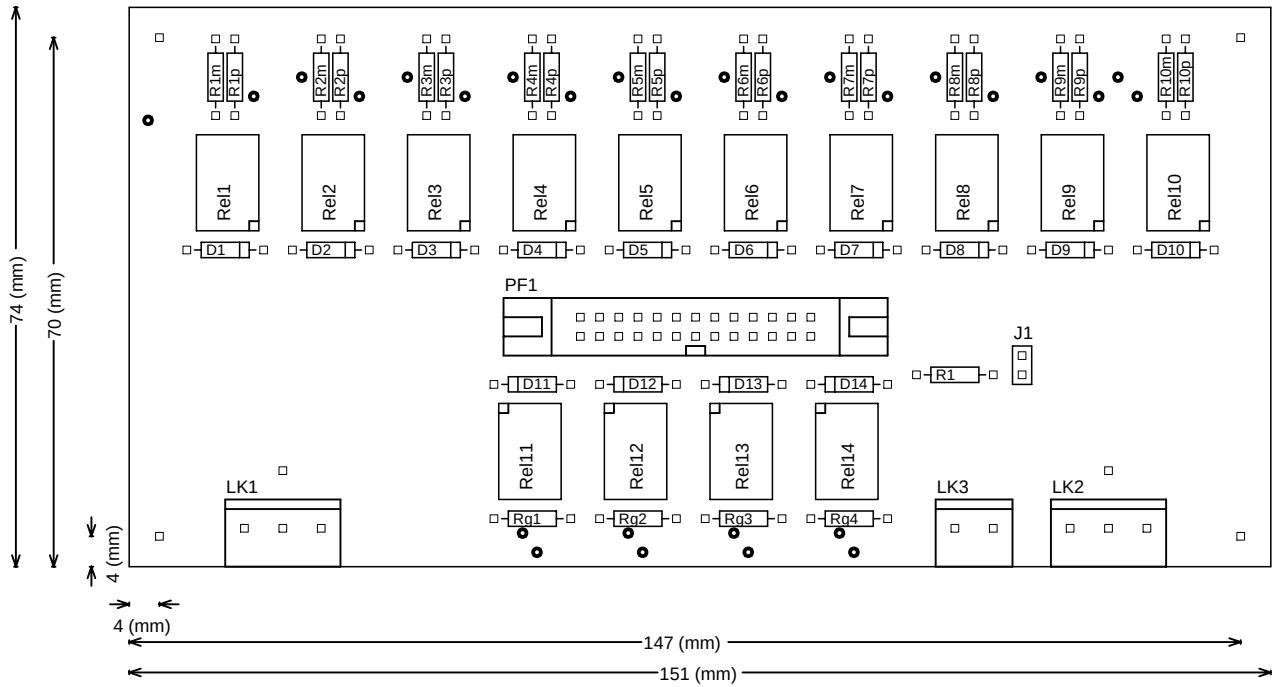
R1m
R1p
R2m
R2p
R3m
R3p
R4m
R4p
R5m
R5p
R6m
R6p
R7m
R7p
R8m
R8p
R9m
R9p
R10m
R10p
Rel1
Rel2
Rel3
Rel4
Rel5
Rel6
Rel7
Rel8
Rel9
Rel10
D1
D2
D3
D4
D5
D6
D7
D8
D9
D10
PF1
J1
R1
D11
D12
D13
D14
Rel11
Rel12
Rel13
Rel14
Rg1
Rg2
Rg3
Rg4
LK1
LK3
LK2
74 (mm)
70 (mm)
4 (mm)
4 (mm)
147 (mm)
151 (mm)